KS Tools Werkzeuge und Maschinen GmbH
Seligenstädter Grund 10-12
63150 Heusenstamm

Torx□□□□□□

□□□□ 911.3887
EAN□ 4042146053072

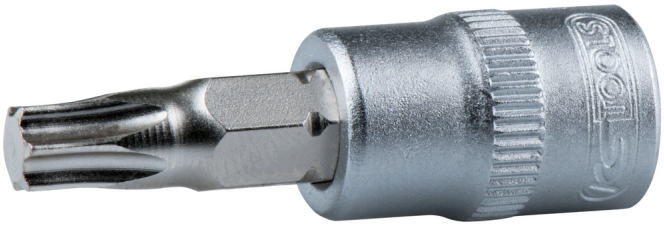

□□

- Torx
- □□ DIN 3120 / ISO 1174 □□□□□□□□

□□□□
- □□□□□□□□
- □□□□□□
- □□□
- □□

□□

Material1:	□□□□□, □□□□
Profil1:	TORX®
□□□□**:**	1
□□□□ **mm:**	22
□□□□ **mm:**	53
□□□□ **mm:**	20
□□**:**	□□
□□□ **L mm:**	50.0
□□□□□ **(□□):**	3/8"
□□**:**	DIN 3120, ISO 1174
□□□□□ **TORX®:**	T10
□□ **D mm:**	24.0
□□ **D:**	18.0
□□ **g:**	45

*□□□□□□□□□□□
□□□□□□□□□□□

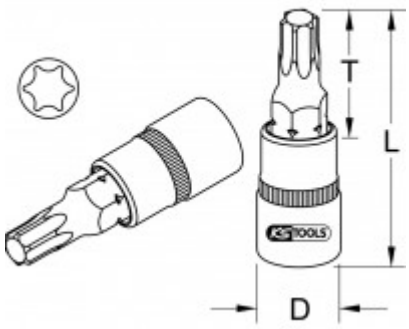
T
L
D