KS Tools Werkzeuge und Maschinen GmbH
Seligenstädter Grund 10-12
63150 Heusenstamm

□12□□□

□□□□ 911.1062
EAN□ 4042146565230

□□

- 12 □
- □□□□□□
- □□ DIN 3124 / ISO 2725
- □□ DIN 3120 - ISO 1174 □□□□□□□□□□□
- □□□□
- □□□□□□
- □□□
- □□

□□

Material1:	□□□□□, □□□□
Profil1:	12 □
□□□□**:**	1
□□□□ **mm:**	94
□□□□ **mm:**	102
□□□□ **mm:**	100
□ **12** □ **mm:**	67
□□□ **L mm:**	88.0
□□□□□ **(□□):**	1"
□□**:**	DIN 3120, ISO 1174, DIN 3124, ISO 2725
□□ **D mm:**	46.0
□□ **D1:**	90.0
□□ **D2:**	60.0
□□**:**	□□
□□ **g:**	1850

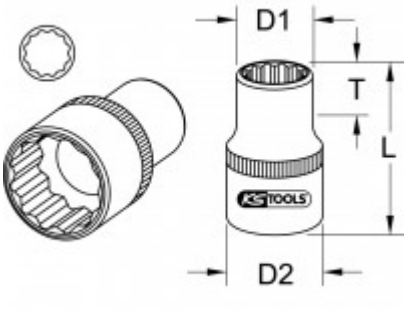
D1
T
L
D2