KS Tools Werkzeuge und Maschinen GmbH
Seligenstädter Grund 10-12
63150 Heusenstamm

ERGOTORQUE® VDE combinatietang

Artikelnr.: 117.1113
EAN: 4042146121061
Speciale prijs: € 39,00 *

Beschrijving

• uitvoering volgens DIN ISO 5748
• isolatie conform IEC 60900
• met 2-componenten greep
• ook geschikt voor het knippen van draad
• inductief geharde snijvlakken
• mat verchroomd
• speciaal-gereedschapsstaal

Eigenschappen

D2:	30.0
Diameter D1:	7.0
Gewicht in g:	400
Handgreep:	2-componenten greep
Inhoud verpakking:	1
Isolatie:	VDE-isolatie conform DIN EN 60900
Kophoogte (A):	12.0
Lengte in inch:	8
Materiaal1:	Speciaal gereedschapsstaal
Materiaal2:	mat verchroomd
Norm:	DIN ISO 5748, IEC 60900
Onderdeellengte L2 in mm:	42.5
Retour uitgesloten:	Ja
Snedelengte S mm:	3,0
Testcertificaat:	1000Volt GS
Totale lengte L1 in mm:	210.0
Verpakkingsbreedte mm:	64
Verpakkingshoogte mm:	32
Verpakkingslengte mm:	209
met mes:	ja
Ø draad in mm:	1.6

*** Alle prijzen exclusief de wettelijke omzetbelasting**
Verkoop alleen via geregistreerde wederverkopers.

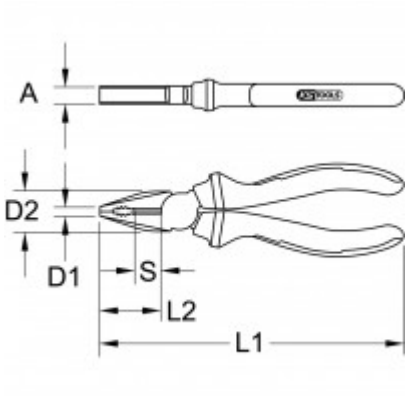
A
D2
D1
S
L2
L1