KS Tools Werkzeuge und Maschinen GmbH
Seligenstädter Grund 10-12
63150 Heusenstamm

bit-dugókulcsfej belső hatlapú csavarokhoz, rövid

Cikk-sz.: 911.13055
EAN: 4042146841990
Ajánlott kiskereskedelmi ár: 7,99 € *

Leírás

- Belső hatszög
- DIN 7422 szerint
- Belső négyszög keresztmetszetű hajtószár DIN 3120 / ISO 1174 szerint golyófogó horonnyal
- rövid változat
- bepréselt nikkelezett bitbetéttel
- Kézzel való működtetéshez
- Matt felület
- Króm-vanádium

Tulajdonságok

Csomagolás hossza mm-ben:	53
Csomagolás magassága mm-ben:	24
Csomagolás szélessége mm-ben:	22
D átmérő:	22.0
L összhosszúság mm-ben:	55.0
Profil1:	Belső 6-lapú
Súly g:	68
T mélység mm-ben:	17.0
anyag1:	legfinomabb króm-vanádium acél, matt felület, krómozott
csomagolás tartalma:	1
forma:	recézett
kulcsnyílás mm-ben:	5,5
négylapú hajtószár collban:	1/2"
szabvány:	DIN 3120, ISO 1174, DIN 7422

*** Az árak ÁFA nélkül értendő.**
Eladás csak regisztrált viszonteladókon keresztül.

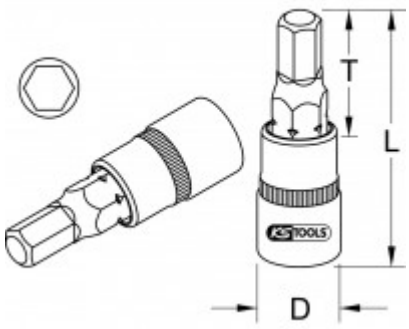
T
L
D