KS TOOLS Werkzeuge-Maschinen GmbH
Seligenstädter Grund 10-12
63150 Heusenstamm

Hatlapú dugókulcsfej, hosszú

Cikk-sz.: 917.1240
EAN: 4042146176634
Ajánlott kiskereskedelmi ár: 8,31 € *

Leírás

- 6-lapú
- FlankTraction-Profil
- DIN 3124 / ISO 2725 szerint
- Belső négyszög DIN 3120 / ISO 1174 szerint, golyófogó horonnyal
- hosszú kivitel
- Kézzel való működtetéshez
- Matt felület
- Króm-vanádium

Tulajdonságok

négylapú hajtószár collban:	1/2"
D1 átmérő:	16.0
D2 átmérő:	16.0
Súly g:	110
L összhosszúság mm-ben:	76.0
anyag1:	legfinomabb króm-vanádium acél, matt felület, krómozott
kulcsnyílás mm-ben:	10,0
szabvány:	DIN 3120, ISO 1174, DIN 3124, ISO 2725
Profil1:	Flank Traction
T mélység mm-ben:	14.0
csomagolás tartalma:	1

*** Az árak ÁFA nélkül értendő.**
Eladás csak regisztrált viszonteladókon keresztül.

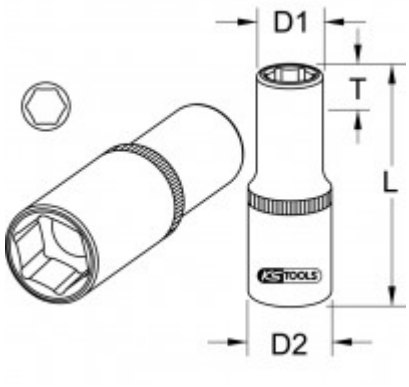
D1
T
L
D2