KS Tools Werkzeuge und Maschinen GmbH
Seligenstädter Grund 10-12
63150 Heusenstamm

bit-dugókulcsfej homlokfuratos Torx csavarokhoz

Cikk-sz.: 911.3961
EAN: 4042146176382
Ajánlott kiskereskedelmi ár: 6,81 € *

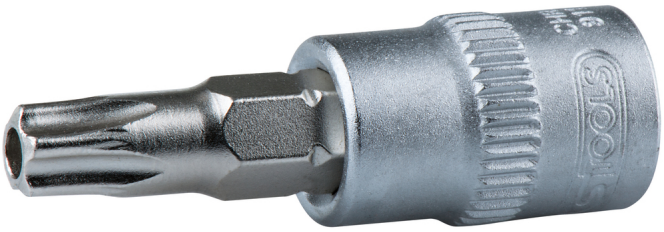

Leírás

• Torx homlokfurattal
• Belső négyszög keresztmetszetű hajtószár DIN 3120 / ISO 1174 szerint golyófogó horonnyal
• bepréselt nikkelezett bitbetéttel
• Kézzel való működtetéshez
• Matt felület
• Króm-vanádium

Tulajdonságok

Csomagolás hossza mm-ben:	51
Csomagolás magassága mm-ben:	24
Csomagolás szélessége mm-ben:	23
D átmérő:	18.0
L összhosszúság mm-ben:	47
Profil1:	Torx homlokfurattal
Súly g:	34
T mélység mm-ben:	24.0
anyag1:	legfinomabb króm-vanádium acél, matt felület, krómozott
csomagolás tartalma:	1
forma:	recézett
négylapú hajtószár collban:	3/8"
profilméret TORX®-ban:	TB15
szabvány:	DIN 3120, ISO 1174

*** Az árak ÁFA nélkül értendő.**
Eladás csak regisztrált viszonteladókon keresztül.

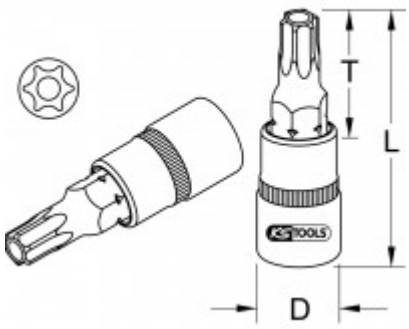
T
L
D