KS Tools Werkzeuge und Maschinen GmbH
Seligenstädter Grund 10-12
63150 Heusenstamm

Douille 12 pans, longue, en pouces

No de l'article : 917.1277
EAN : 4042146358863
Prix de détail recommandé: 11,26 € *

Description

• 12 pans
• Système FlankTraction
• Selon DIN 3124 / ISO 2725-1
• Carré d'entraînement intérieur selon DIN 3120 / ISO 1174 avec encoche pour verrouillage par bille
• Version longue
• Pour une utilisation manuelle
• Finition satinée
• Chrome Vanadium

Caractéristiques

12 pans en pouce:	1/2"
Carré d'entraînement en pouce:	1/2"
Contenu:	1
Dimension D1:	19
Dimension D2:	23
Hauteur de l'emballage en mm:	24
Largeur de l'emballage en mm:	23
Longueur de l'emballage en mm:	77
Longueur totale L en mm:	77
Matériel 1:	Acier Chrome Vanadium extra-fin, satiné mat, chromé
Norme:	DIN 3120, ISO 1174, DIN 3124, ISO 2725-1
Poids en g:	109
Profil 1:	12 pans
Profil 2:	Dimensions en pouce
Profondeur T en mm:	16.0

*** Tous les prix plus le taux légal de TVA.**
Vente uniquement par des revendeurs enregistrés.

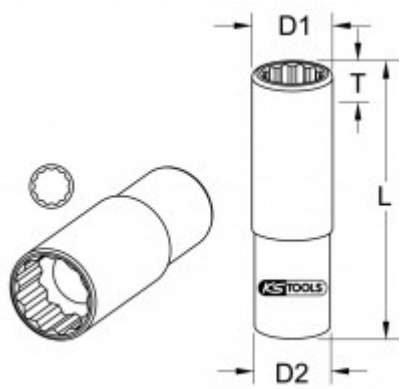
D1
T
L
D2