KS Tools Werkzeuge und Maschinen GmbH
Seligenstädter Grund 10-12
63150 Heusenstamm

Revolveri- ja silmuspihdit, 220 mm

Tuotenro: 118.0042
EAN: 4042146330340
Special Hinta: 19,00 € *

Kuvaus

• ihanteellinen, kun työskennellään sinkilöiden kanssa
• ergonomisilla, uppoeristetyillä kahvoilla
• tarkastusikkuna
• automaattinen kiinnittyminen
• vaihdettavat reikäraudat
• kiiltonikkelöity
• kromivanadiinia

Ominaisuudet

Kahva:	Uppoeristetty kahva
Kokonaispituus L1 (mm):	220.0
Materiaali1:	Hieno kromivanadiiniteräs
Materiaali2:	Kiiltonikkelöity
Osapituus L2, mm:	10.0
Paino g:	325
Pakkauksen korkeus mm:	28
Pakkauksen leveys mm:	62
Pakkauksen pituus mm:	220
Reiän halkaisija:	Vaihdettavat reikäraudat
Toimintoattribuutti 1:	Rengas

*** Kaikki hinnat ilman ALV.**
Myynti vain rekisteröityjen jälleenmyyjien kautta.

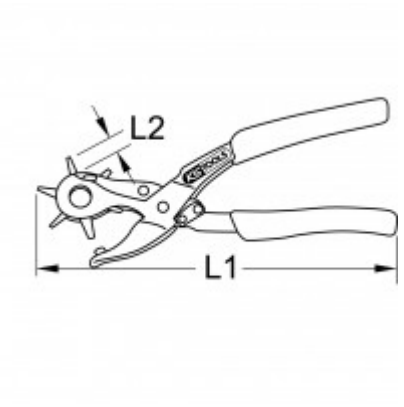
L2
L1