KS Tools Werkzeuge und Maschinen GmbH
Seligenstädter Grund 10-12
63150 Heusenstamm

Εργαλεία αφαίρεσης πείρων άρθρωσης γενικής χρήσης

Κωδ. προϊόντος: 670.0062
EAN: 4042146306468
Ειδική Τιμή: 62,50 € *

Περιγραφή

• Για πολλά επιβατικά αυτοκίνητα και οχήματα επαγγελματικής χρήσης
• ειδικός εργαλειοχάλυβας

Χαρακτηριστικά

Ύψος συσκευασίας mm:	60
Βάθος σύσφιξης B σε mm:	55
Βάρος σε g:	800
Μέγ. δύναμη πίεσης KN:	40,0
Μέγ. δύναμη πίεσης Nm:	60
Μέγ. δύναμη πίεσης t:	4
Μέγ. ροπή στρέψης Nm:	60
Μέγεθος ατράκτου mm:	M16x1,5x60
Μήκος συσκευασίας mm:	131
Μετάδοση κίνησης εξωτερικού εξαγώνου σε mm:	17
Πλάτος συσκευασίας mm:	88
Πλάτος σύσφιξης A σε mm:	28
Υλικό1:	Ειδικός εργαλειοχάλυβας

*** Όλες οι τιμές πλέον του νόμιμου φόρου προστιθέμενης αξίας.**
Πώληση μόνο μέσω εγγεγραμμένων μεταπωλητών.

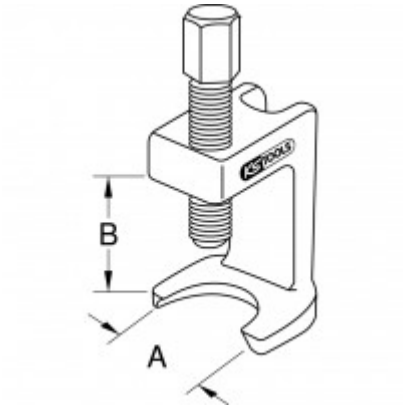
B
A