KS Tools Werkzeuge und Maschinen GmbH
Seligenstädter Grund 10-12
63150 Heusenstamm

Nástrčný ořech CHROMEplus®, profil Torx-E

Číslo výrobku: 918.1584
EAN: 4042146356432
Doporučená maloobchodní cena: 4,96 € *

Popis

• Torx-E
• vnitřní čtyřhran podle norem DIN 3120 / ISO 1174 se záchytnou drážkou kuličky
• k ručnímu ovládání
• chromovaný s vysokým leskem
• slitina chromu a vanadu

Vlastnosti

Celková délka L v mm:	25
Délka obalu v mm:	21
Hloubka T v mm:	5
Hmotnost v g:	10
Materiál1:	Nejušlechtilejší chrom-vanadová ocel, chromování s vysokým leskem
Norma:	DIN 3120, ISO 1174
Profil1:	E-TORX®
Průměr D1:	8
Průměr D2:	11
Tvar:	rýhované
Velikosti klíčů v E-TORX®:	E6
Výška obalu v mm:	12
Čtyřhranný pohon v palcích:	1/4"
Šířka obalu v mm:	14

*** Všechny ceny bez platné daně z přidané hodnoty.**
Prodej pouze prostřednictvím registrovaných prodejců.

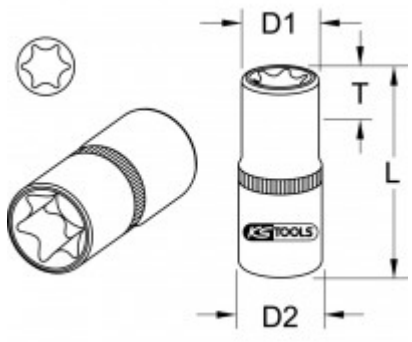
D1
T
L
D2