KS Tools Werkzeuge und Maschinen GmbH
Seligenstädter Grund 10-12
63150 Heusenstamm

Nástrčný ořech s bitem CHROMEplus® na šrouby s křížovou drážkou PZ

Číslo výrobku: 918.1477
EAN: 4042146079454
Doporučená maloobchodní cena: 3,57 € *

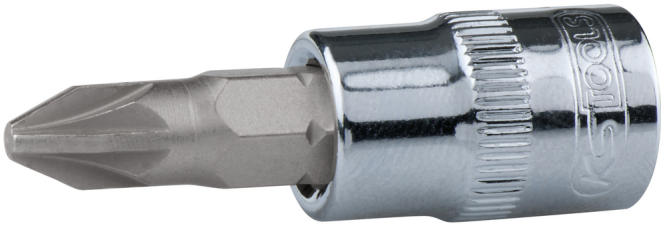

Popis

• PZ
• vnitřní čtyřhran podle norem DIN 3120 / ISO 1174 se záchytnou drážkou kuličky
• se zalisovanou poniklovanou bitovou vložkou
• k ručnímu ovládání
• chromovaný s vysokým leskem
• slitina chromu a vanadu

Vlastnosti

Celková délka L v mm:	37.0
Délka obalu v mm:	26
Hloubka T v mm:	18.0
Hmotnost v g:	15
Materiál1:	Nejušlechtilejší chrom-vanadová ocel, chromování s vysokým leskem
Norma:	DIN 3120, ISO 1174
Obsah balení:	1
Profil1:	PZ
Průměr D:	12.0
Tvar:	rýhované
Velikost profilu:	PZ1
Výška obalu v mm:	15
Čtyřhranný pohon v palcích:	1/4"
Šířka obalu v mm:	6

*** Všechny ceny bez platné daně z přidané hodnoty.**
Prodej pouze prostřednictvím registrovaných prodejců.

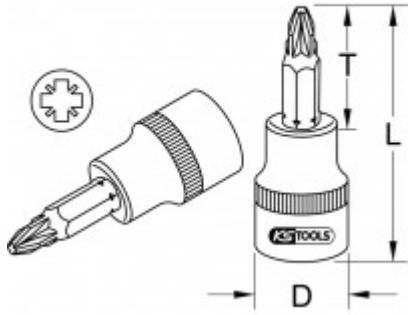
T
L
D