KS Tools Werkzeuge und Maschinen GmbH
Seligenstädter Grund 10-12
63150 Heusenstamm

Комплект редуциращи затягащи челюсти, 2 броя, Ø 58mm

Артикул № 222.5005
Номер според Европейската асоциация за номериране/кодиране/ на артикулите (EAN): 4042146027844
Специална Цена: 29,00 € *

Описание

• пластмасови челюсти

Свойства

Височина на опаковката mm:	65
Диаметър в mm:	58,0
Дължина на опаковката mm:	152
Материал 1:	Пластмаса
Област на приложение за инструмента:	→ 222.5000
Обща дължина L в mm:	110
Съдържание на опаковката:	1
Тегло в g:	240
Части в комплекта:	2
Широчина B:	57
Широчина на опаковката mm:	160

*** Всички цени са без ДДС.**
Продажба само чрез регистрирани дистрибутори.

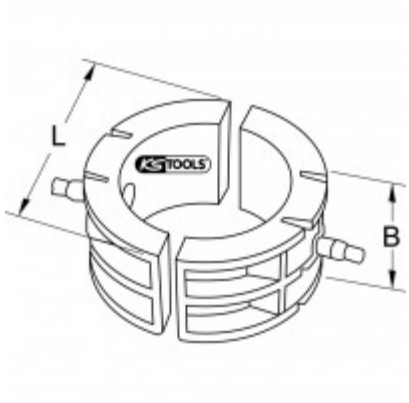
L
B