KS TOOLS Werkzeuge-Maschinen GmbH
Seligenstädter Grund 10-12
63150 Heusenstamm

BRONZEplus Schraubendrehereinsatz für Innensechskantschrauben, lang

Artikel-Nr.: 963.1311
EAN: 4042146519745
Aktionspreis: 64,50 € *

Beschreibung

• Innensechskant
• nach DIN 7422
• Innenvierkantantrieb nach DIN 3120 / ISO 1174 mit Kugelfangrille
• funkenfrei
• explosionsgeschützt
• korrosionsbeständig
• verschleißbeständig
• Aluminium-Bronze (Nicht-Eisen-Legierung)

Eigenschaften

Vierkantantrieb in Zoll:	1/2"
Durchmesser D:	25
Funktions-Attribut 1:	funkenfrei
Gewicht [g]:	90
Gesamtlänge L in mm:	90
Material1:	Aluminium-Bronze
Schlüsselweite in mm:	5
Norm:	DIN 3120, ISO 1174, DIN 7422
Profil1:	Innen6-kant
Profil2:	metrisch
Tiefe T in mm:	12
Verpackungsinhalt:	1

*** Alle Preise zzgl. der gesetzlichen Mehrwertsteuer.**
Verkauf nur über registrierte Wiederverkäufer.

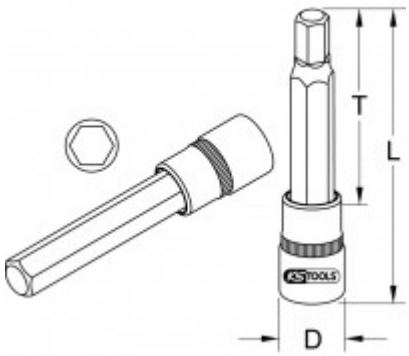
T
L
D