KS TOOLS Werkzeuge-Maschinen GmbH
Seligenstädter Grund 10-12
63150 Heusenstamm

Bit-Stecknuss für Innensechskant-Schrauben, kurz

Artikel-Nr.: 911.3458
EAN: 4042146565926
UVP: 33,81 € *

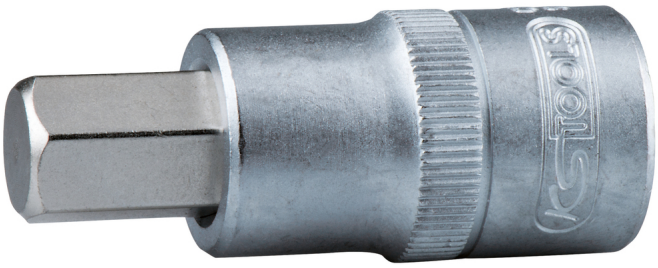

Beschreibung

- Innensechskant
- nach DIN 7422
- Innenvierkantantrieb nach DIN 3120 / ISO 1174 mit Kugelfangrille
- kurze Ausführung
- mit eingepresstem, vernickeltem Biteinsatz
- für Handbetätigung
- matt satiniert
- Chrom Vanadium

Eigenschaften

Vierkantantrieb in Zoll:	3/4"
Durchmesser D:	38.0
Form:	gerändelt
Gewicht [g]:	350
Gesamtlänge L in mm:	80.0
Material1:	Feinster Chrom Vanadium Stahl, matt satiniert verchromt
Norm:	DIN 3120, ISO 1174, DIN 7422
Profil1:	Innen6-kant
Profilgrösse in mm, Innensechskant:	14,0
Tiefe T in mm:	25.0
Verpackungsinhalt:	1

*** Alle Preise zzgl. der gesetzlichen Mehrwertsteuer.**
Verkauf nur über registrierte Wiederverkäufer.

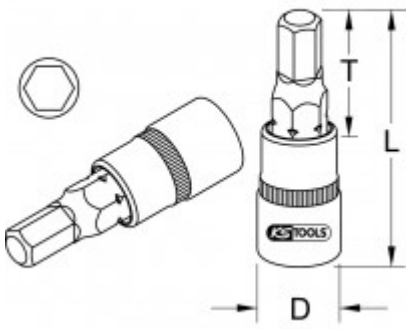
T
L
D