KS TOOLS Werkzeuge-Maschinen GmbH
Seligenstädter Grund 10-12
63150 Heusenstamm

Harnstoff-Serviceschlüssel für AdBlue® Filter und Tanks, 45,5mm

Artikel-Nr.: 550.1289
EAN: 4042146377857
Aktionspreis: 38,50 € *

Beschreibung

• zur Montage und Demontage des Deckels am Harnstoff-Filterelement
• ideal für verstecktes Filterelement zwischen Harnstofftank und Dosierventil
• ermöglicht den drehmomentgenauen Anzug von 23 Nm
• Spezial-Werkzeugstahl

Anwendungsgebiete: Mercedes-LKW z.B. neue Actros, Atego, Axor, Econic

* Bei AdBlue® handelt es sich um eine eingetragene Marke des VDA Verband der Automobilindustrie e.V.

Eigenschaften

Vierkantantrieb in Zoll:	3/8"
Verpackungsinhalt:	1
Gesamtlänge L in mm:	65.0
Schlüsselweite in mm:	45,5
Gewicht [g]:	250
Material1:	Spezial-Werkzeugstahl
Verpackungshöhe mm:	50
Verpackungsbreite mm:	58
Verpackungslänge mm:	82

*** Alle Preise zzgl. der gesetzlichen Mehrwertsteuer.**
Verkauf nur über registrierte Wiederverkäufer.

550.1289

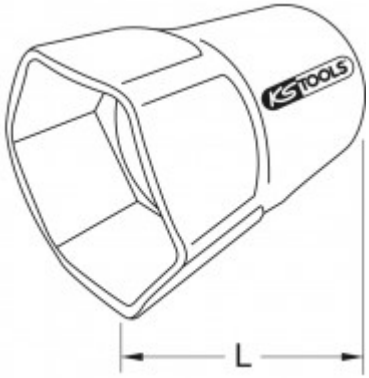
L