KS TOOLS Werkzeuge-Maschinen GmbH
Seligenstädter Grund 10-12
63150 Heusenstamm

Einspritzdüsen-Prüfgerät, 600 bar

Artikel-Nr.: 455.0120
EAN: 4042146400654
UVP: 746,75 € *

Beschreibung

• Tischgerät zur Prüfung der Dieseleinspritzdüsen auf Öffnungsdruck, Dichtheit und Strahlform
• bei der Prüfung wird die Flüssigkeit zurück in den Vorratsbehälter mit Spritzschutz gespritzt
• Flüssigkeitsbehälter Volumen 330 cm³
• Hubvolumen 35 cm³
• verschraubter Präzisionsmanometer Ø 100,0 mm mit Gummi-Schutztülle 0-600 bar
• inklusive zwei Hochdruckleitungs-Adapter
• Gerätekörper aus stabilem Metallguss
• Prüfbehälter aus stoßfestem und dieselbeständigem Kunststoff mit Feinfilter
• Standfuß (118 mm x 97 mm) mit vier Bohrlöchern zum stabilen Halt auf der Werkbank

Zur Prüfung folgender Methoden:
Düse frei oder verstopft
Öffnungsdruck
Düsenstrahlbild / -zerstäubung
Verschluss-Nachtropfverhalten
akustische Kontrolle (Schnarreigenschaft)
Dichtheit der Druckleitung zwischen Einspritz-Pumpe und -Düse

Anwendungsgebiete:
M14 x 1,5 Universell
M12 x 1,25 VAG TDI Motoren

Eigenschaften

Anzeige:	Skale (mechanisch)
Messbereich:	8700 Lbs/sq.inch
Verpackungsinhalt:	1
Teile im Satz:	3
Höhe H:	345
Messbereich bar:	0 - 600
Gewicht [g]:	2900
Verpackungshöhe mm:	165
Verpackungslänge mm:	466
Verpackungsbreite mm:	289

*** Alle Preise zzgl. der gesetzlichen Mehrwertsteuer.**
Verkauf nur über registrierte Wiederverkäufer.

KS TOOLS Werkzeuge-Maschinen GmbH
Seligenstädter Grund 10-12
63150 Heusenstamm

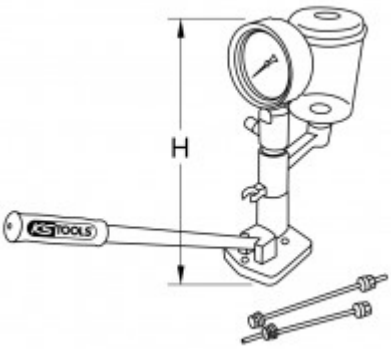

Bestehend aus

Artikel-Nr.	Anzahl		Artikel	Listenpreis (exkl. MwSt.)
455.0121	1 x		Verbindungsrohr M14xM14, 210mm	73,17 € *
455.0122	1 x		Verbindungsrohr M14xM12, 210mm	73,17 € *
455.0123	1 x		Diesel Einspritzdüsen-Prüfgerät 0-600 bar	920,62 € *

*** Alle Preise zzgl. der gesetzlichen Mehrwertsteuer.**
Verkauf nur über registrierte Wiederverkäufer.