KS TOOLS Werkzeuge-Maschinen GmbH
Seligenstädter Grund 10-12
63150 Heusenstamm

# Sechskant-Stecknuss, lang

**Artikel-Nr.:** 911.4142
**EAN:** 4042146737453
**UVP:** 20,67 € *

## Beschreibung

- 6-kant
- FlankTraction-Profil
- nach DIN 3124 / ISO 2725
- Innenvierkant nach DIN 3120 / ISO 1174 mit Kugelfangrille
- lange Ausführung
- für Handbetätigung
- matt satiniert
- Chrom Vanadium

## Eigenschaften

| | |
|---|---|
| **Vierkantantrieb in Zoll:** | 3/4" |
| **Durchmesser D1:** | 30.0 |
| **Durchmesser D2:** | 36.0 |
| **Gewicht [g]:** | 388 |
| **Gesamtlänge L in mm:** | 90.0 |
| **Material1:** | Feinster Chrom Vanadium Stahl, matt satiniert verchromt |
| **Schlüsselweite in mm:** | 19,0 |
| **Norm:** | DIN 3120, ISO 1174, DIN 3124, ISO 2725 |
| **Profil1:** | Flank Traction |
| **Tiefe T in mm:** | 20.0 |
| **Verpackungsinhalt:** | 1 |

*** Alle Preise zzgl. der gesetzlichen Mehrwertsteuer.**
**Verkauf nur über registrierte Wiederverkäufer.**

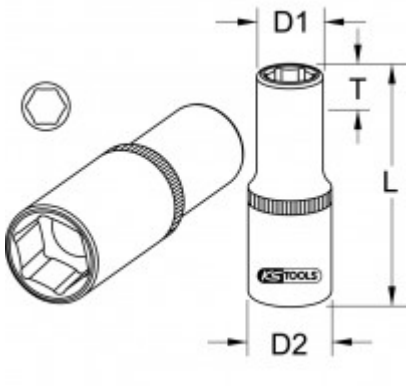
D1
T
L
D2