KS TOOLS Werkzeuge-Maschinen GmbH
Seligenstädter Grund 10-12
63150 Heusenstamm

Spezial-Stecknuss für Mercedes, E30, 111 mm lang

Artikel-Nr.: 460.0014
EAN: 4042146754078
Aktionspreis: 22,90 € *

Beschreibung

• zum Lösen und Anziehen der Spezial Verschraubung des Fahrzeugaufbaus
• Innenvierkant nach DIN 3121 / ISO 1174
• für Maschinenbetätigung
• phosphatiert
• Chrom-Molybdän

Anwendungsgebiete: Mercedes Bus (405), Unimog (437), Econic (956), Actros (963), Arocs (964), Atego (967), Zetros (949)

Eigenschaften

Material1:	Feinster Chrom Molybdän Stahl
Vierkantantrieb in Zoll:	3/4"
Norm:	ISO 1174, DIN 3121
Profil1:	E-TORX®
Verpackungsinhalt:	1
Durchmesser D1:	38.0
Durchmesser D2:	38.0
Tiefe T in mm:	31.0
Gesamtlänge L in mm:	111.0
Schlüsselgrösse in E-TORX®:	E30
Gewicht [g]:	762
Verpackungshöhe mm:	45
Verpackungslänge mm:	147
Verpackungsbreite mm:	42

*** Alle Preise zzgl. der gesetzlichen Mehrwertsteuer.**
Verkauf nur über registrierte Wiederverkäufer.

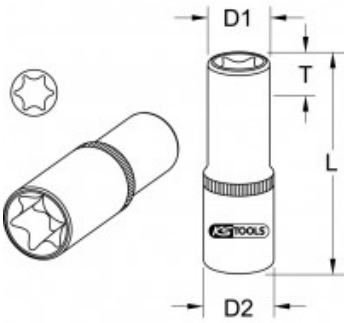
D1
T
L
D2